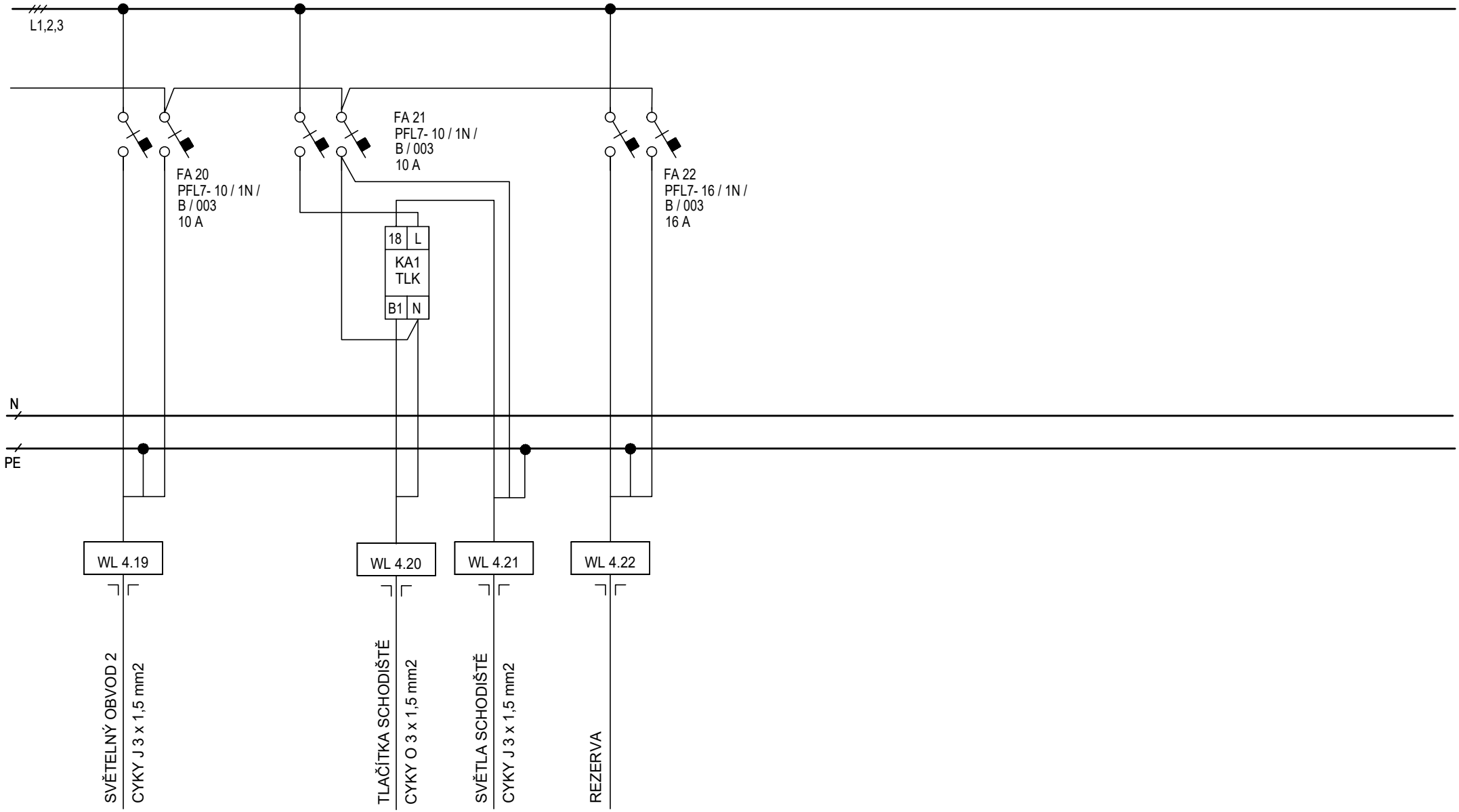

Vypracoval:	Investor: Město CHOCEŇ	Obsah:	Zak.číslo: 4792-24-3		Listů: 4
Kontroloval:	Akce: ZŠ M. CHOCEŇSKÉHO, KOLLÁROVA 688, CHOCEŇ	ROZVODNICE R4 - 2		Číslo výkresu: D.1.4.1.9	List: 4
Datum: 02/2024	NÁVRH ÚPRAV HYGIENICKÉHO ZÁZEMÍ		Měřítko:		